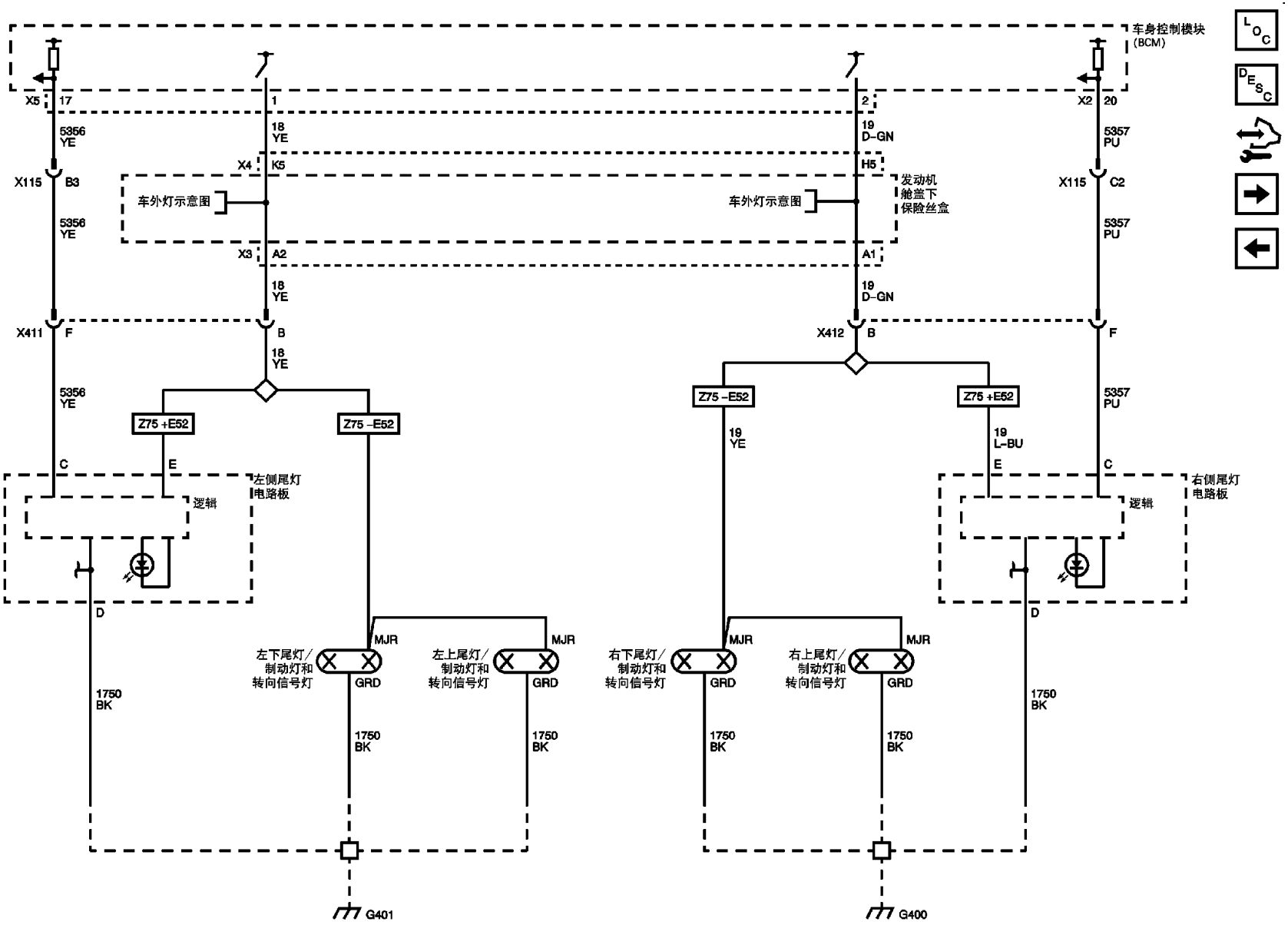
车身控制模块
(BCM)
X5
17
1
2
X2
20
5356
YE
18
YE
19
D-GN
5357
PU
X4
K5
H5
X115
B3
车外灯示意图
车外灯示意图
发动机
舱盖下
保险丝盒
X115
C2
5356
YE
5357
PU
X3
A2
A1
18
YE
19
D-GN
X411
F
B
X412
B
F
18
YE
5356
YE
5357
PU
Z75 +E52
Z75 -E52
Z75 -E52
Z75 +E52
19
YE
19
L-BU
C
E
E
C
左侧尾灯
电路板
逻辑
逻辑
右侧尾灯
电路板
D
D
MJR
MJR
MJR
MJR
左下尾灯/
制动灯和
转向信号灯
左上尾灯/
制动灯和
转向信号灯
右下尾灯/
制动灯和
转向信号灯
右上尾灯/
制动灯和
转向信号灯
GRD
GRD
GRD
GRD
1750
BK
1750
BK
1750
BK
1750
BK
1750
BK
1750
BK
G401
G400